Aufbauanleitung Viertelkreis-Dusche

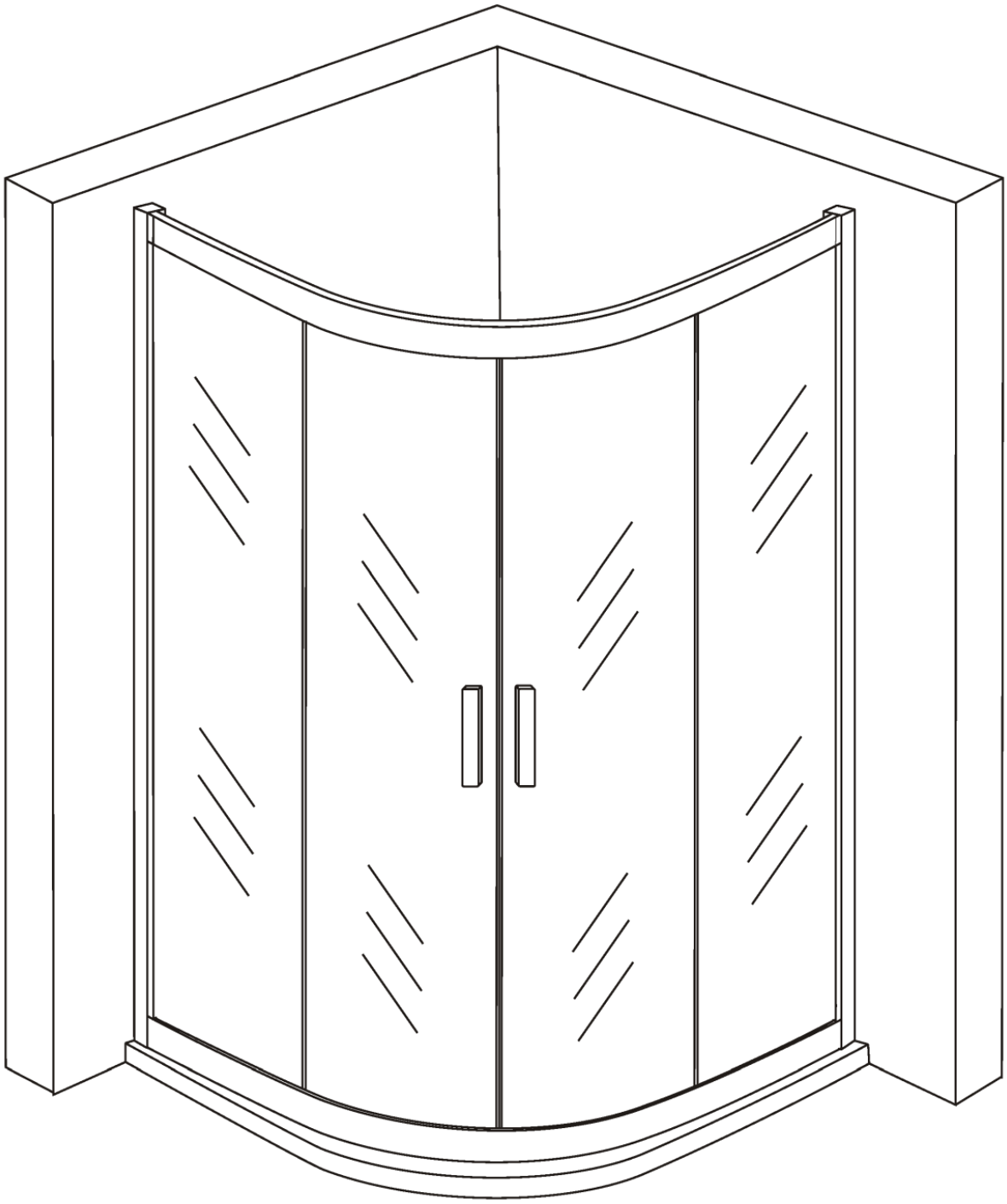

3056/3055

RoHS CE ISO9001:2000

Benötigtes Werkzeug

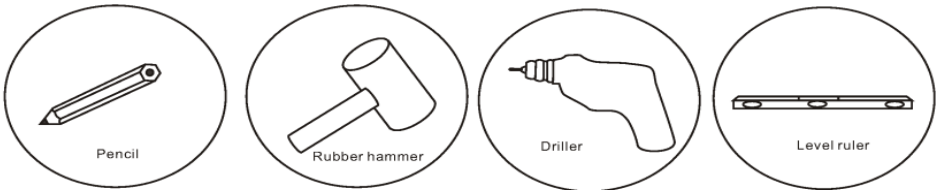

Bleistift **Gummi-Hammer** **Bohrer** **Wasserwaage**

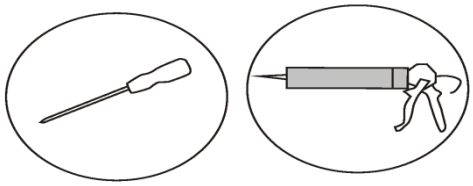

Kreuz-Schraubendreher **Silikon**

Teileliste

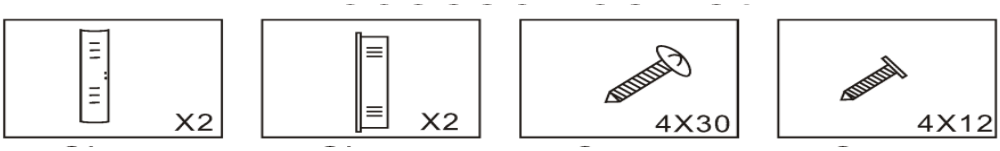

Glas-Tür Wand-Glas Schraube Schraube

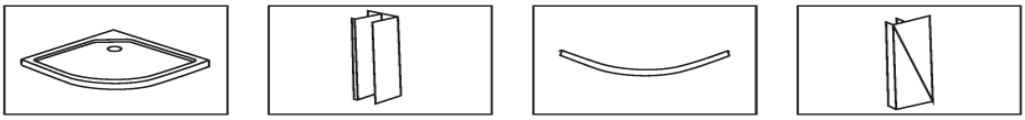

Duschtasse Wandprofil Bügel Abdeckleiste

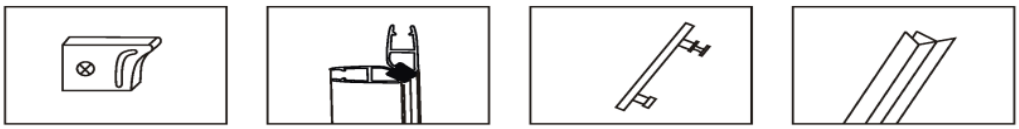

PJ-4626 Magnetleisten Türgriff Dichtleiste

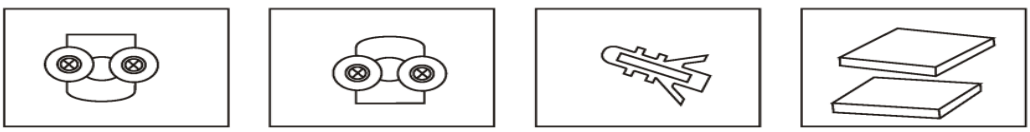

Laufrollen (oben) Laufrollen (unten) Dübel Profilabdeckung

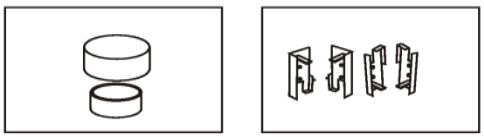

PJ-4645 PJ-4502/4503

Platzieren sie die Duschtasse, nehmen Sie eine Wasserwaage zur Hilfe

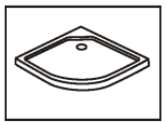

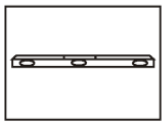

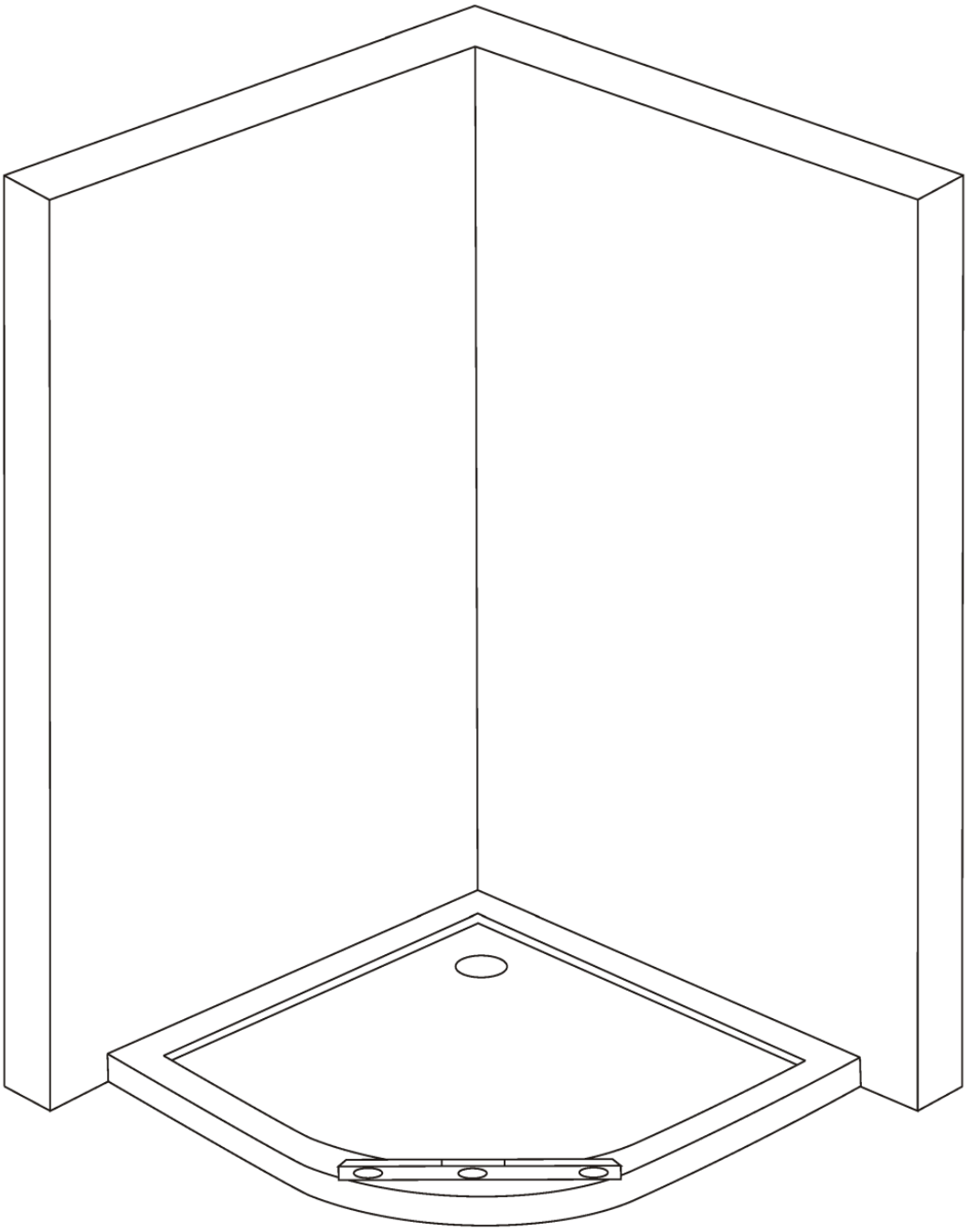

Verbinden Sie den oberen und unteren Bügel (Laufführung) mit den beiden seitlichen, feststehenden Elementen gemäß nachfolgendem Bild

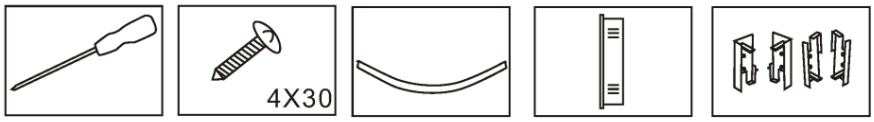

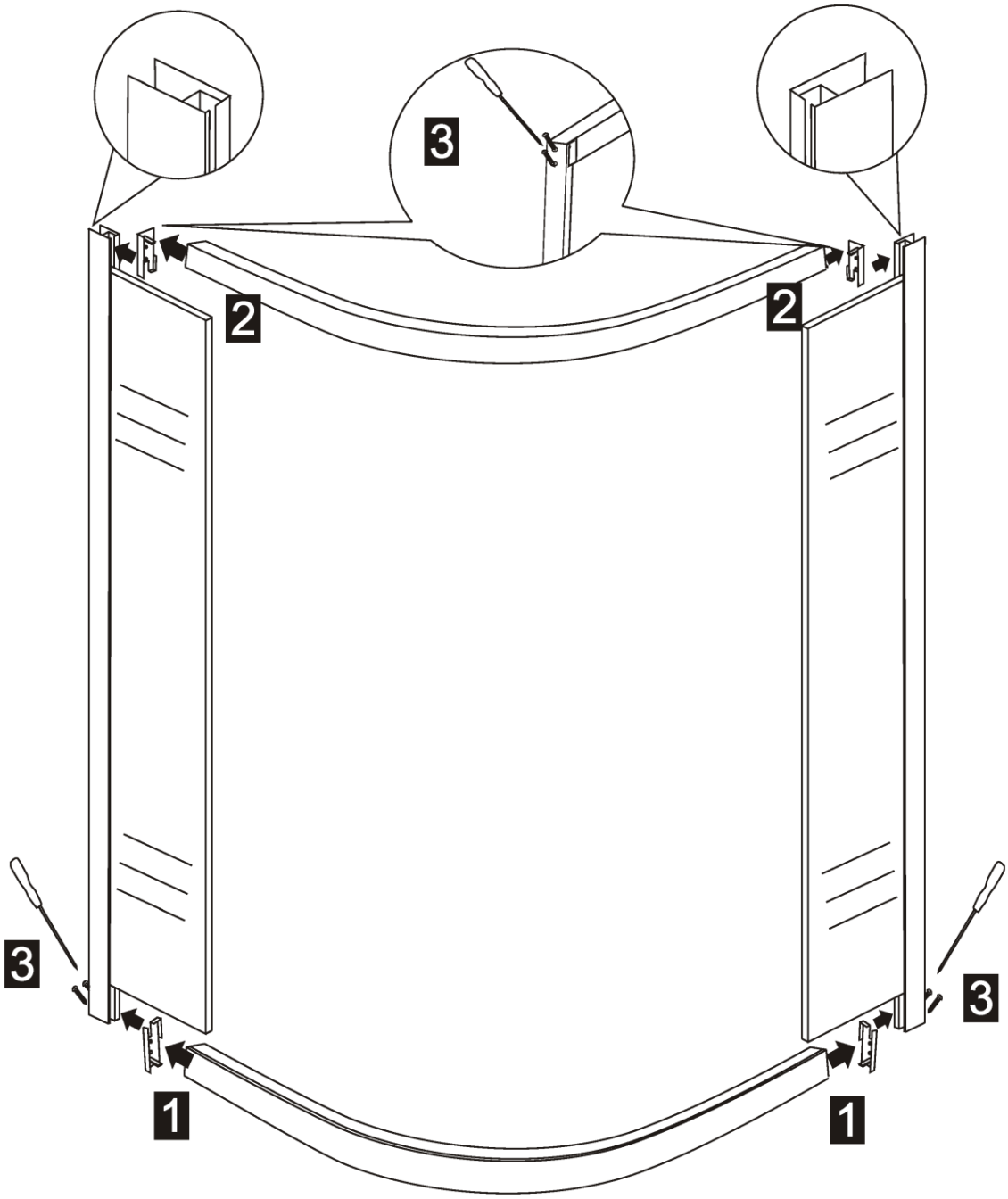

Zeichnen Sie die Montagelinie für die Wandprofile wie abgebildet an

Maße Duschabtrennung	Schenkel 1 (L1)	Schenkel 2 (L2)
80 x 80 cm	760 mm	760 mm
90 x 90 cm	860 mm	860 mm

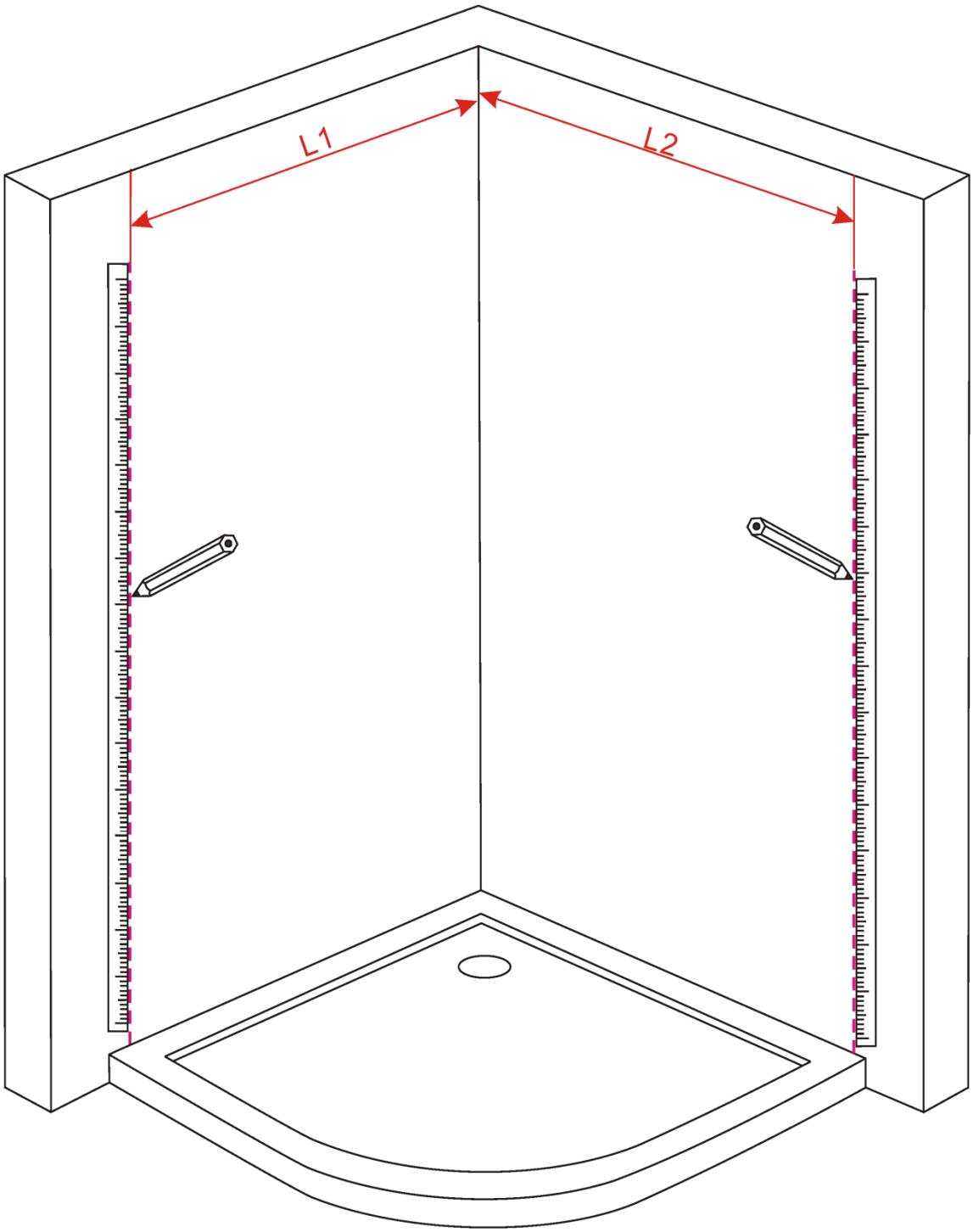

Markieren Sie die Bohrlöcher durch anhalten der Wandprofile (die Vorbohrungen im Wandprofil müssen sich auf der Montagelinie befinden)

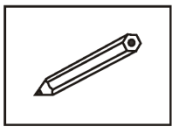

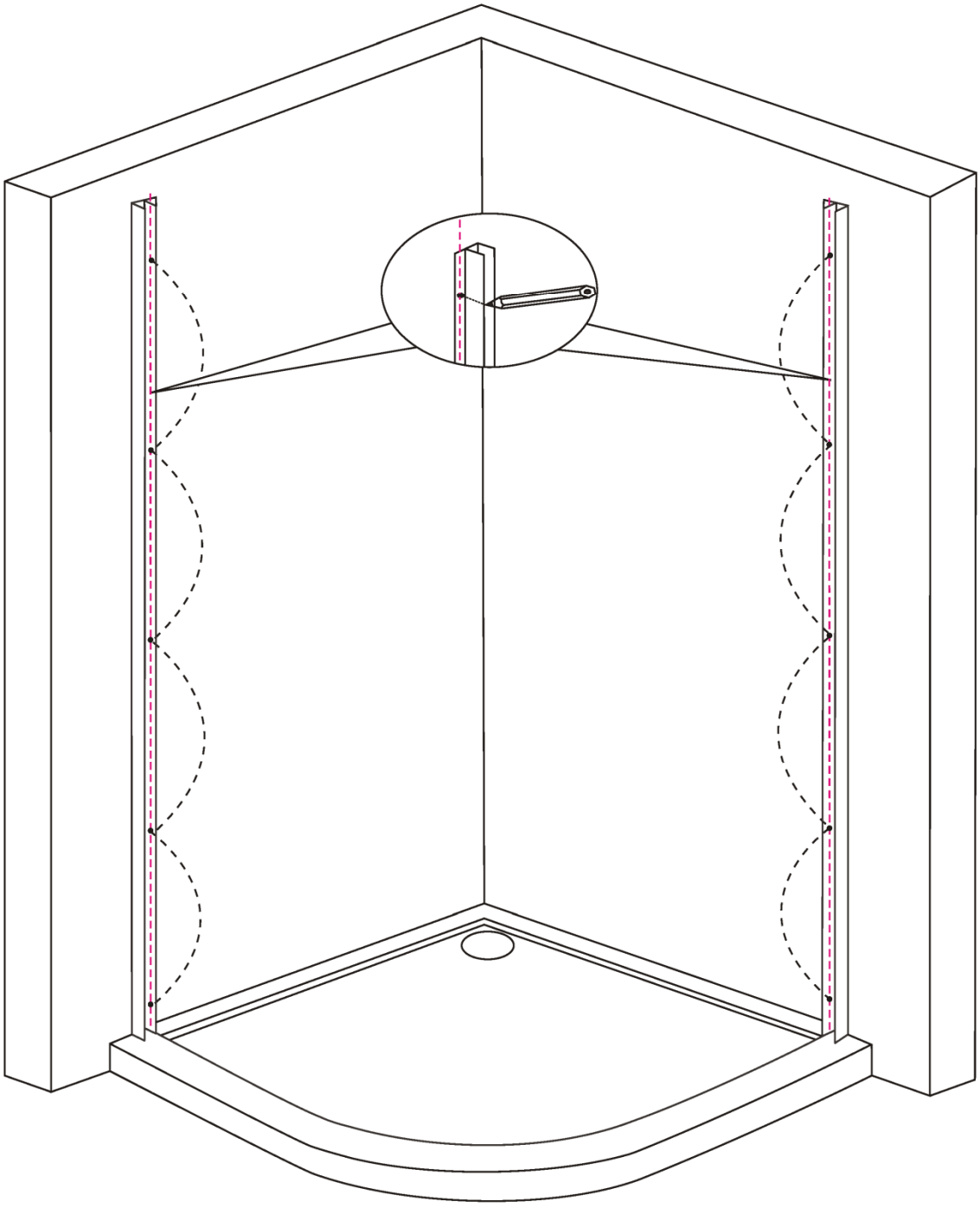

Bohren Sie an der Markierung und setzen die Dübel in die Wand

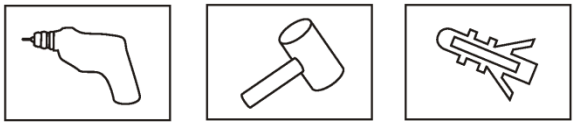

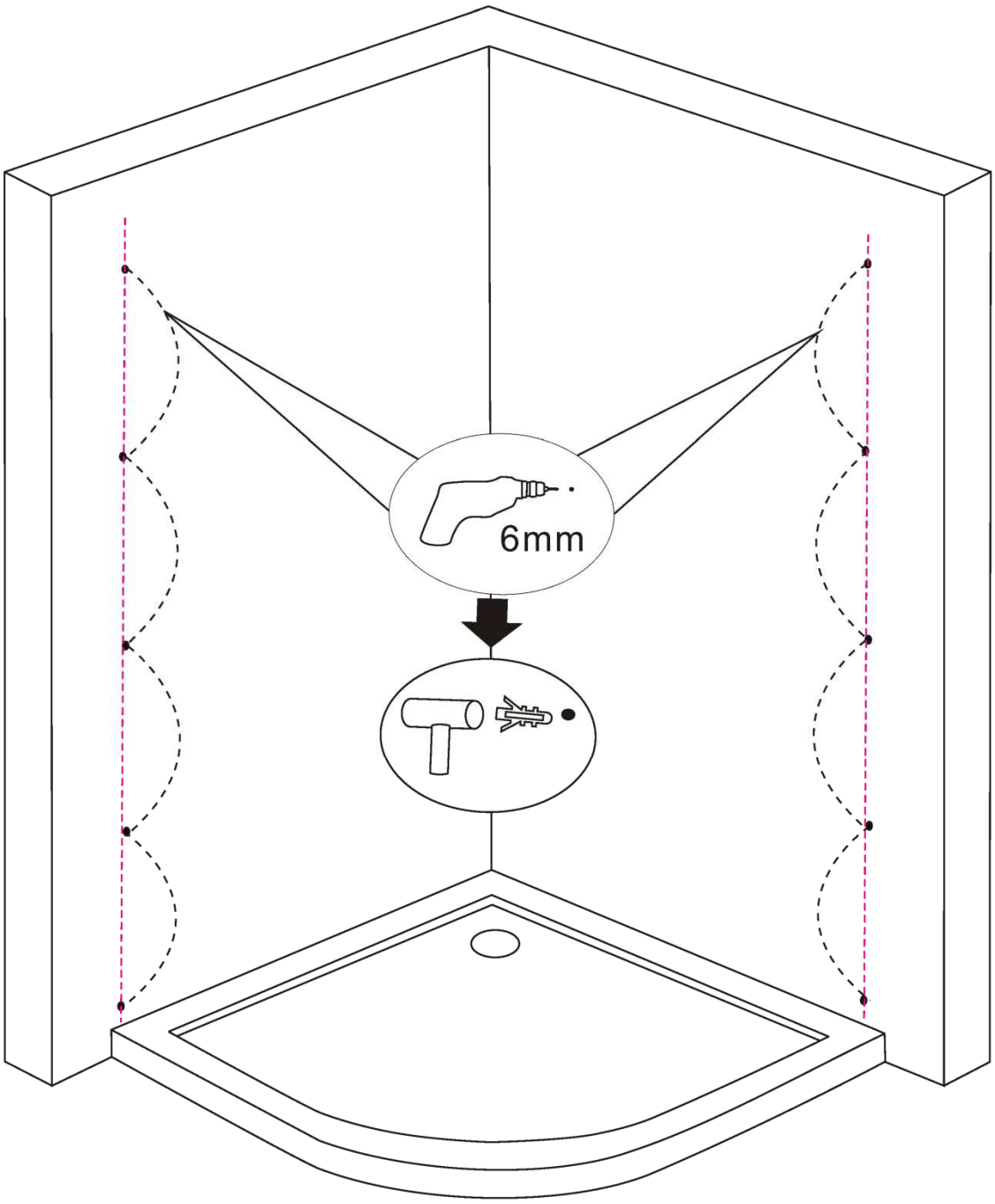

Bringen Sie die beiden Wandprofile an den feststehenden Elementen an

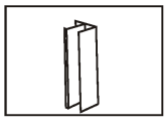

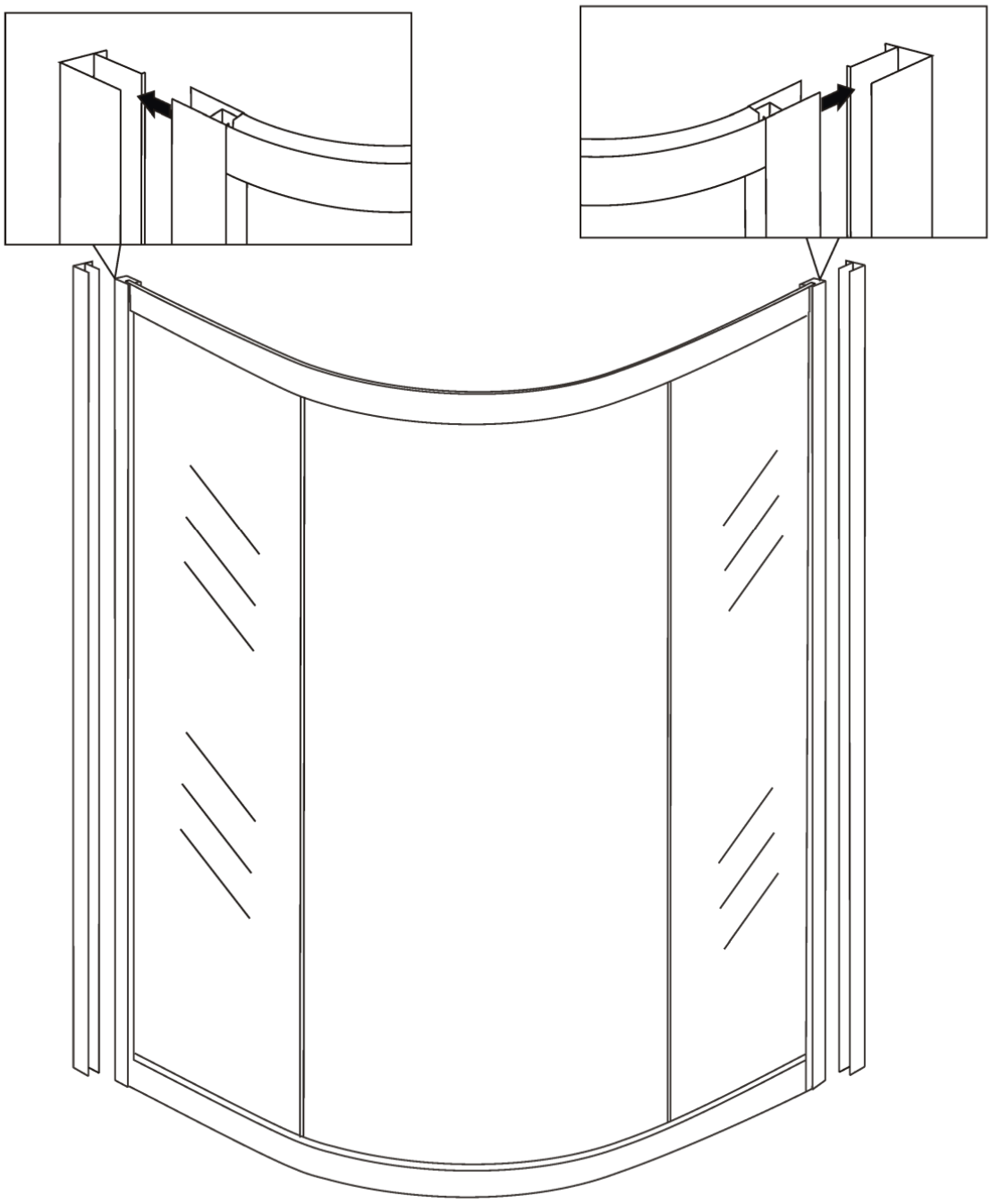

Schrauben Sie die Wandprofile bzw. die Konstruktion an die Wand

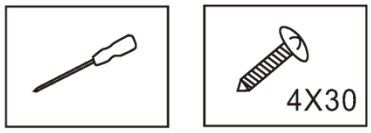

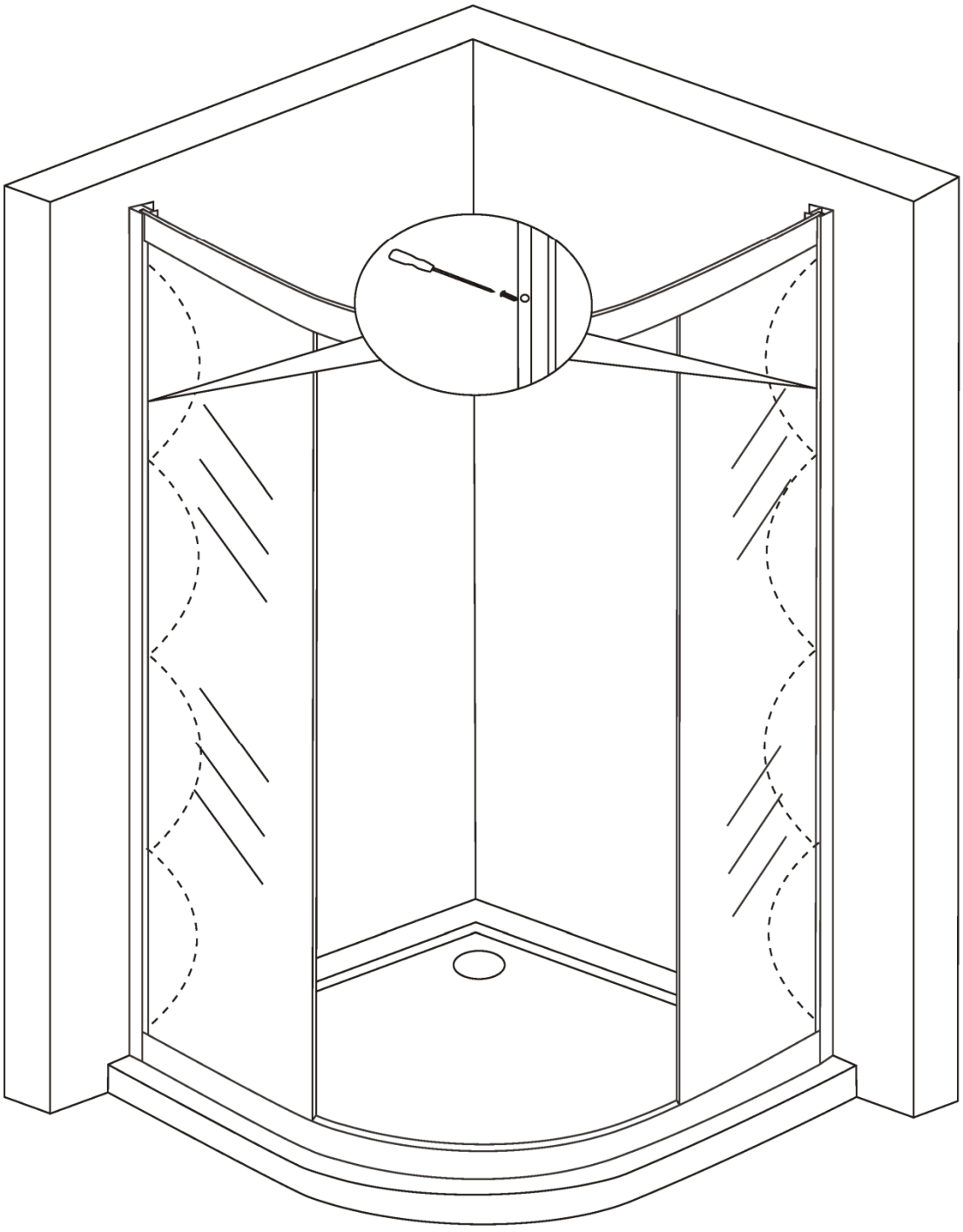

1. Bohren Sie an den vorgesehenen Stellen durch die Wandprofile und fixieren Sie die feststehenden Elemente mittels der beigefügten Schrauben
2. Klicken Sie die Kappen auf die Schraubenköpfen
3. Bringen Sie die Abdeckleiste zwecks Verdeckung der Verschraubung an, diese ist ein zu klinken

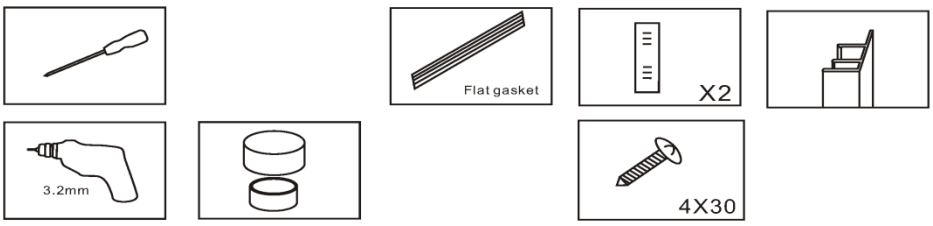

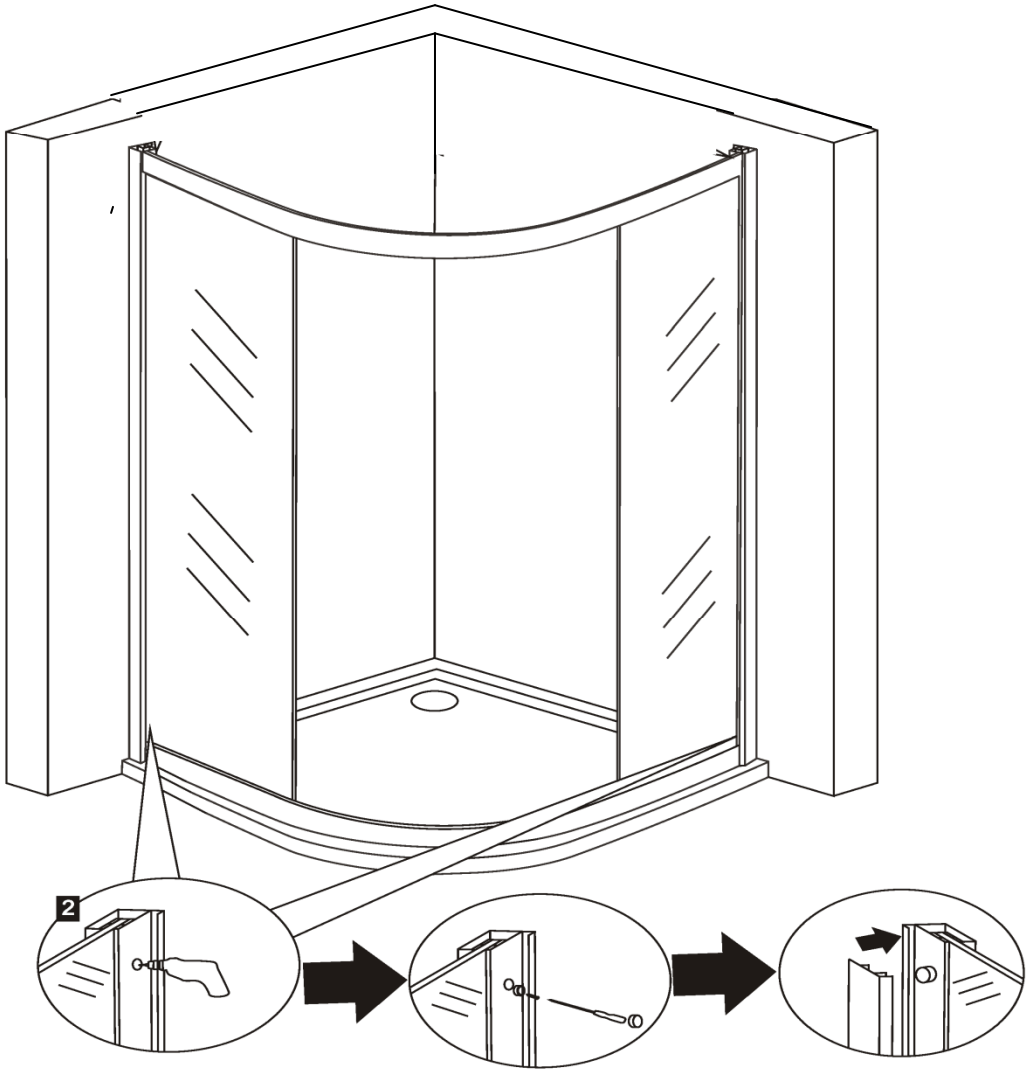

Bringen Sie die Türstopper an der Innenseite der Bügel (oben & unten) wie abgebildet an

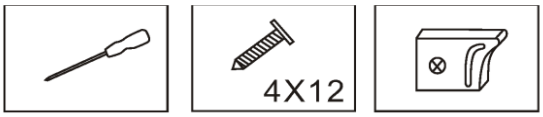

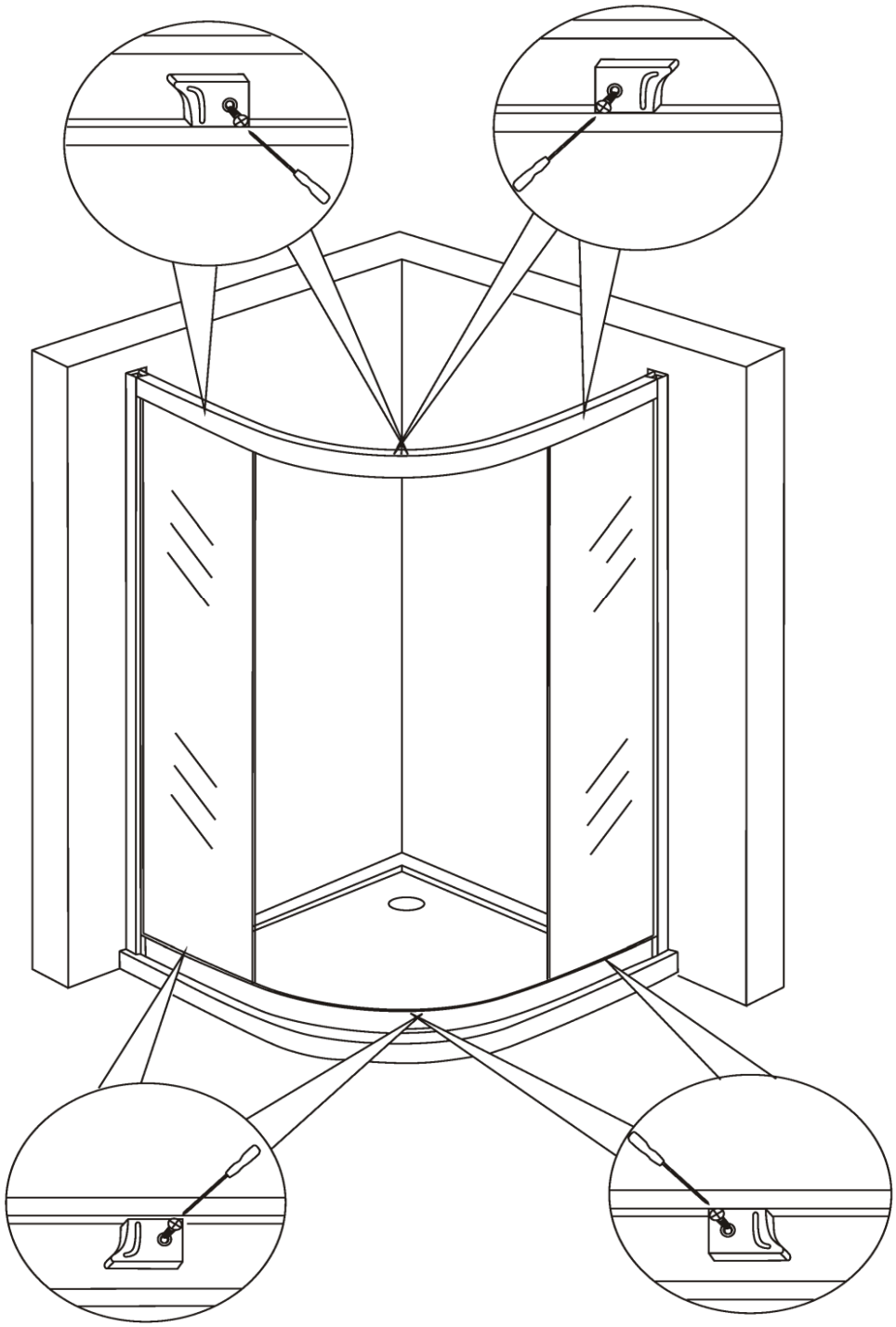

1. Stecken Sie die vertikalen Dichtleisten auf die Tür-Gläser gemäß Abbildung
2. Schrauben Sie die Laufrollen unten und oben an die Tür-Gläser

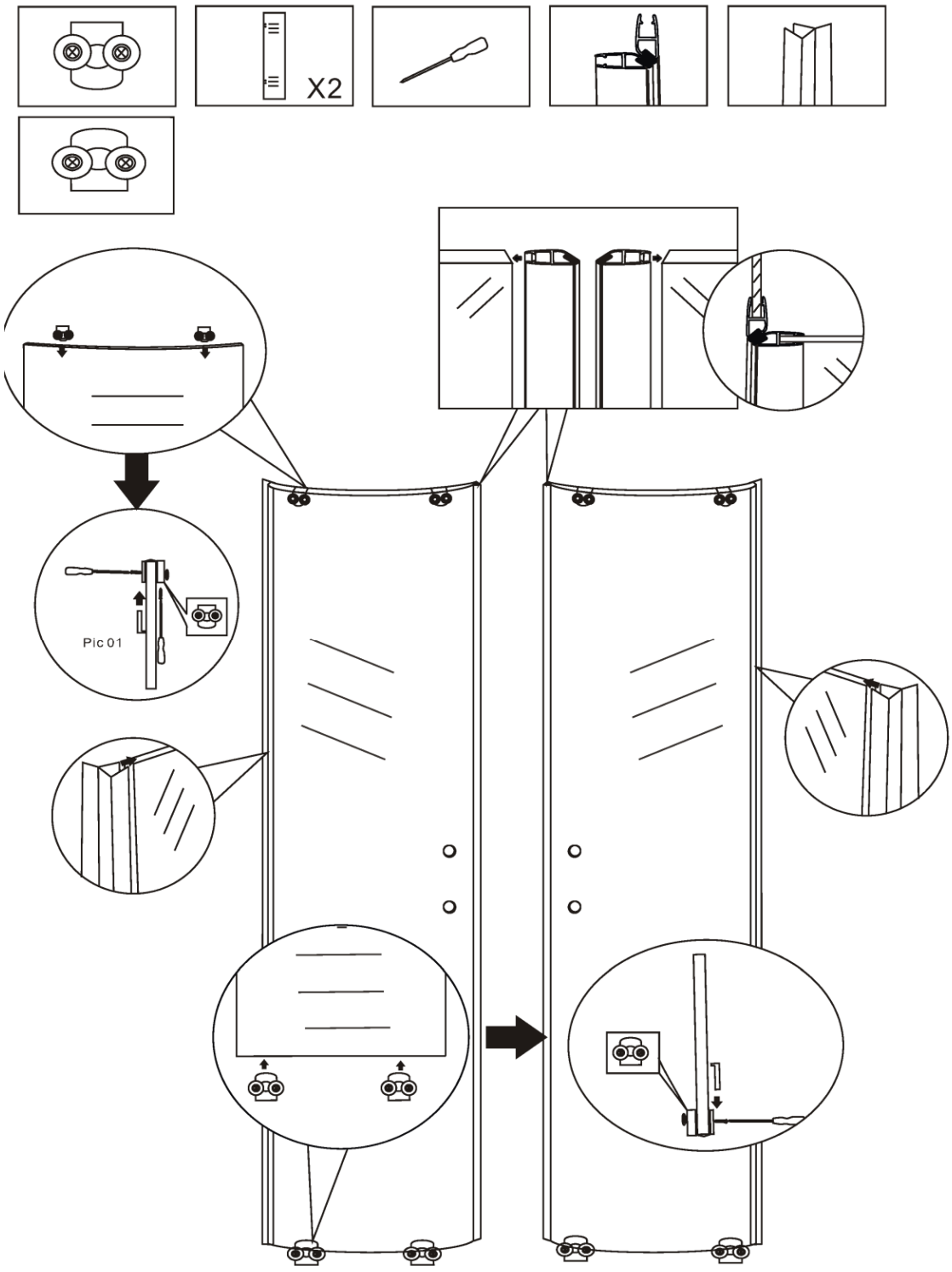

Hängen Sie die Tür-Gläser entsprechend der Abbildung ein

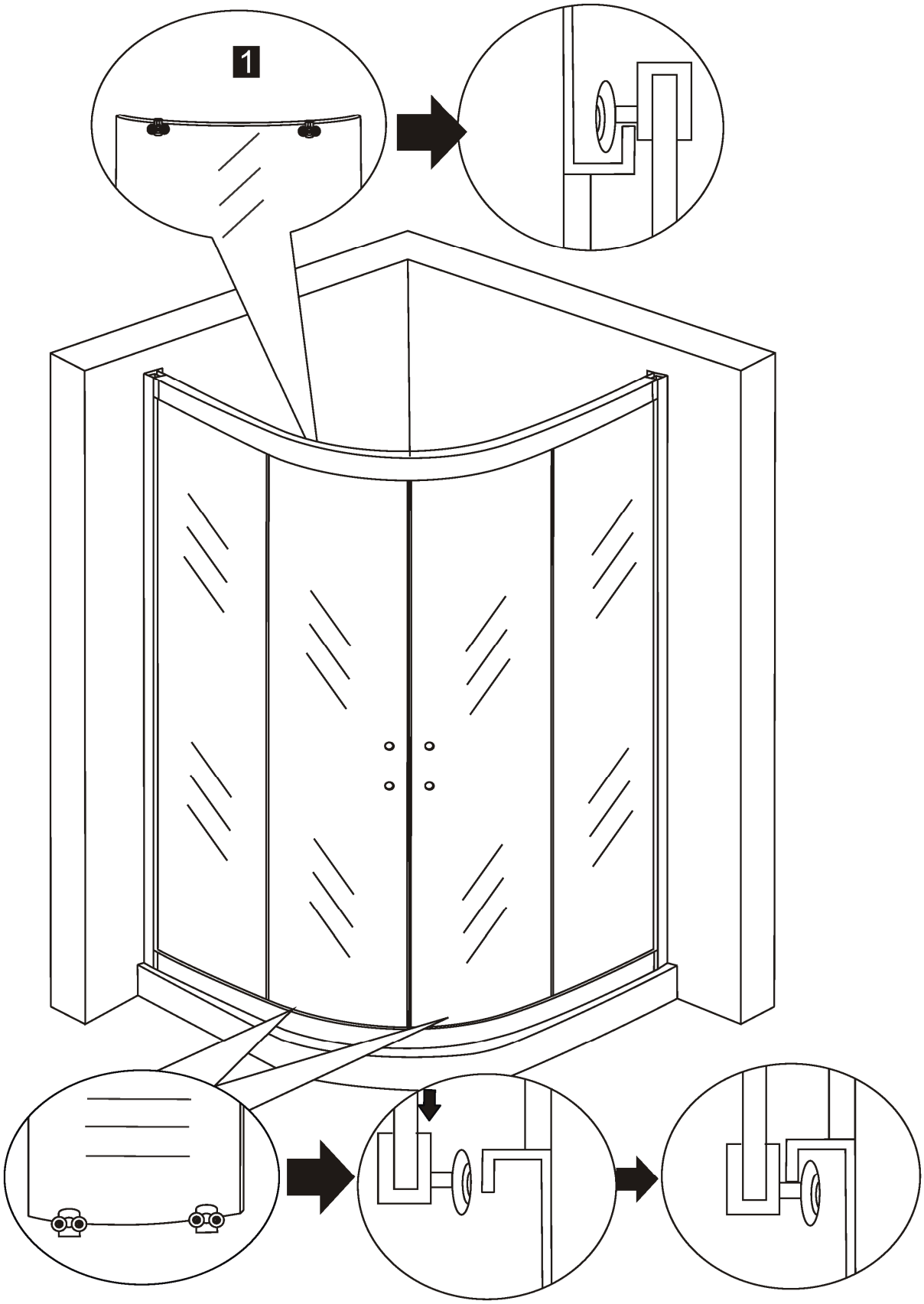
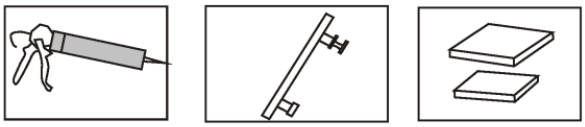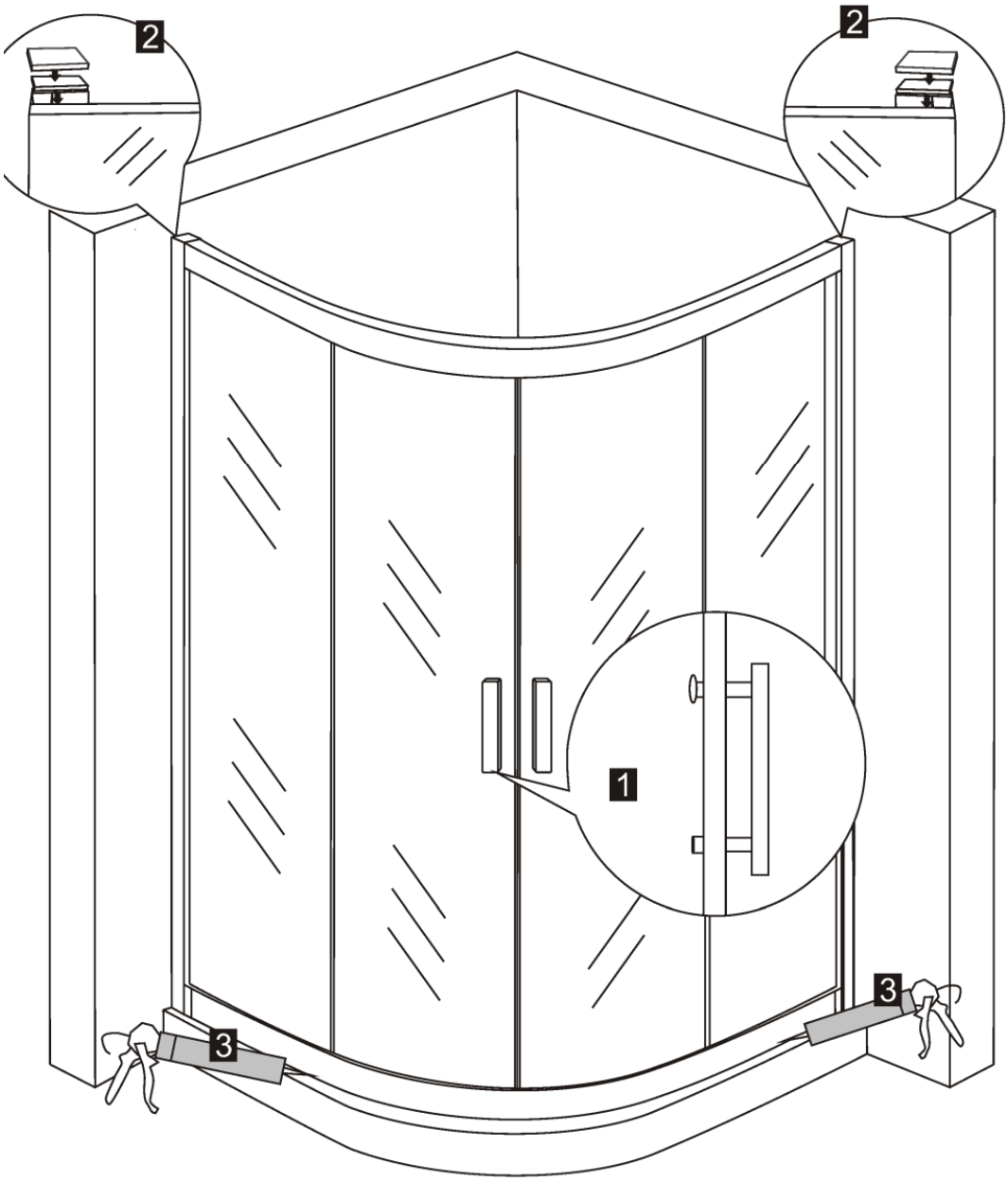
1. Verschrauben Sie die Türgriffe
2. Bringen Sie die oberen Profilabdeckungen an
3. Versiegeln Sie den unteren Lauf-Bügel von innen und außen mittels Silikon